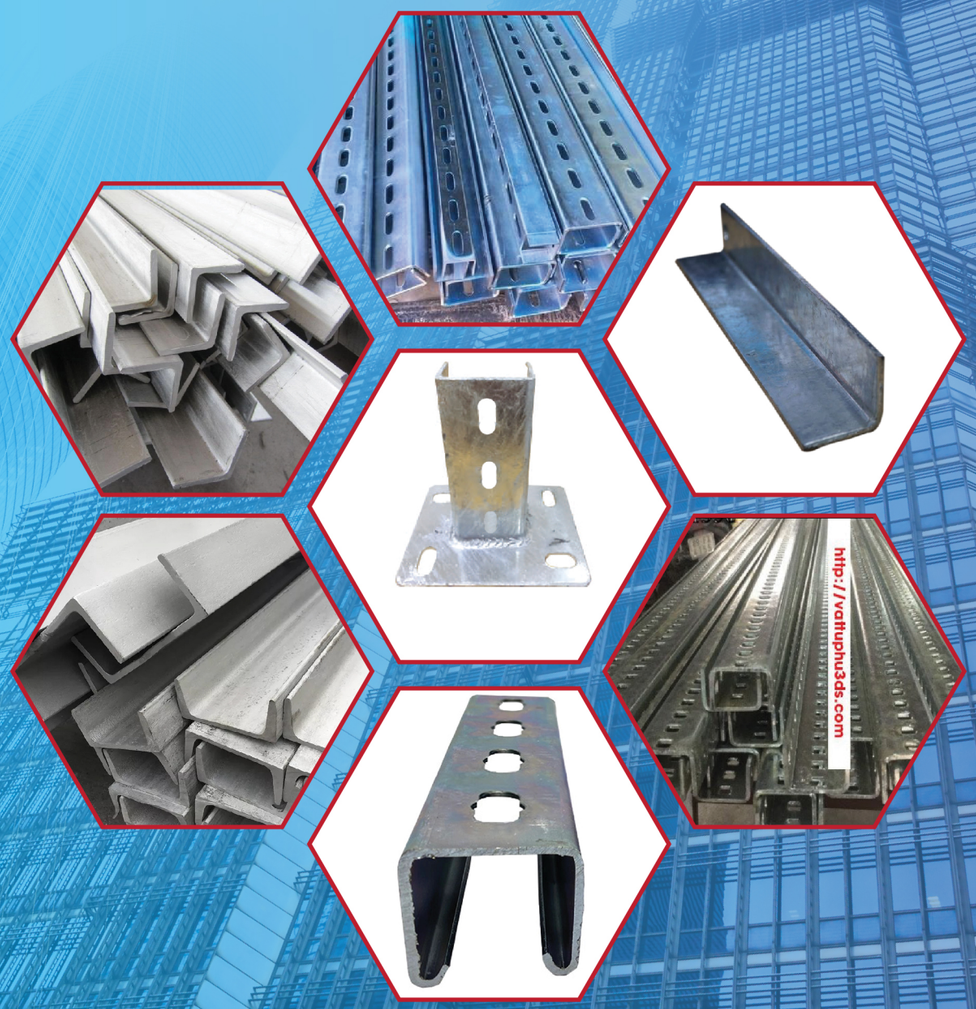

CÔNG TY TNHH 3DS VIỆT NAM

3DS VIET NAM LIMITED COMPANY

Đối tác tin chọn – Giá trị bền vững









CÔNG TY TNHH 3DS VIỆT NAM

3DS VIET NAM LIMITED COMPANY

Số 10, LK34 khu Đô thị mới Vân Canh, Sơn Đồng, Hà Nội

Hotline 1: 0982.997.315 https://vattuphu3ds.com

Hotline 2: 0866.555.215 https://vattuphu3ds.vn

CATALOGUE



SỨ MỆNH

Cung cấp sản phẩm và giải pháp cơ khí - vật tư phụ trợ công nghiệp chất lượng - phù hợp - hiệu quả, đồng hành cùng khách hàng trong thi công và vận hành, tối ưu chi phí và hướng tới phát triển bền vững.

TẦM NHÌN

Trở thành doanh nghiệp hàng đầu trong lĩnh vực vật tư cơ khí phụ trợ tại Việt Nam, xây dựng hệ thống vận hành chuyên nghiệp - hiệu quả, cung cấp dịch vụ vượt trội và trở thành đối tác tin cậy lâu dài của khách hàng.

GIÁ TRỊ CỐT LÕI

1. Chính trực:
Làm đúng - nói thật - giữ chữ tín trong mọi cam kết.

2. Khách hàng là trung tâm
Mọi hành động đều hướng đến giá trị thực và lợi ích lâu dài cho khách hàng.

3. Hiệu quả:
Nhanh - đúng - tối ưu chi phí, thời gian và nguồn lực.

4. Trách nhiệm:
Cam kết đến cùng - chịu trách nhiệm với kết quả.

5. Cải tiến liên tục:
Không ngừng học hỏi, đổi mới và nâng cao chất lượng sản phẩm, dịch vụ và hệ thống.







CÔNG TY TNHH 3DS VIỆT NAM

"Đối tác tin chọn – Giá trị bền vững"

ỨNG DỤNG



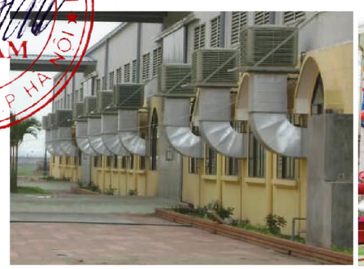













CÔNG TY TNHH 3DS VIỆT NAM Hotline: 0982.997.315 vattuphu3ds.com

GIỚI THIỆU

1 Lời Ngỏ

3DS Niềm tin của mọi đối tác

Công ty TNHH 3DS Việt Nam được ra đời vào ngày 17 tháng 3 năm 2014, với sứ mệnh cung cấp sản phẩm, dịch vụ, giải pháp phù hợp nhất để đồng hành cùng khách hàng đi đến thành công. Công ty TNHH 3DS Việt Nam đã tự lựa chọn cho mình con đường đi lên lấy chất lượng và uy tín hàng đầu.

Là một doanh nghiệp hoạt động trong đa lĩnh vực như: Xây dựng, sản xuất và thương mại vật tư phụ kiện nghành cơ và điện, PCCC... Với các chuyên gia hàng đầu, quy trình làm việc chuyên nghiệp, khép kín. Con người của 3DS Việt Nam luôn được trau dồi , tu dưỡng và ý thức được sứ mệnh dịch vụ khách hàng của mình. "Dịch vụ khách hàng là để tồn tại và phát triển" đã là câu nói cửa miệng của mỗi con người 3DS.

Trong thời gian sắp tới, Việt Nam tiếp tục tham gia và hội nhập mạnh mẽ với thế giới trên mọi phương diện. Rất nhiều cơ hội, thách thức đang chờ đón chúng ta ở phía trước. 3DS cũng sẽ không ngừng lắng nghe những ý kiến góp ý đầy thiện chí, cũng như những phê bình nghiêm túc để phấn đấu nâng cao chất lượng phục vụ, nâng cao năng lực cạnh tranh, cải tiến quy trình quản lý, và cải thiện chất lượng dịch vụ theo phương châm: "Không ngừng học hỏi, sáng tạo 3DS luôn trân trọng giá trị nền tảng cho sự phát triển, đó là các cơ hội được hợp tác với Quý khách hàng. Và không có bất kỳ khó khăn nào có thể ngăn cản chúng tôi mang lại những giá trị tiện ích phù hợp với mong muốn và lợi ích của Quý khách hàng. Chúng tôi tin tưởng rằng với tập thể 3DS đoàn kết, vững mạnh và sự ủng hộ của Quý khách

2 Lịch sử hình thành

Công ty TNHH 3DS Việt Nam tiền thân là Xưởng cơ khí tổng hợp Bình Minh tại Hoài Đức, Hà Nội. Với nhiều năm kinh nghiệm chúng tôi đã cung cấp ra thị trường hàng trăm loại mẫu mã sản phẩm khác nhau, đạt tiêu chuẩn chất lượng Việt Nam. Nhận thấy sự phát triển của ngành công nghiệp phụ trợ Xây dựng cũng như những đòi hỏi từ phía khách hàng chúng tôi đã không ngừng cải tiến nâng cao chất lượng sản phẩm, mở rộng quy mô sản xuất kinh doanh và đi tới quyết định thành lập Công ty TNHH 3DS Việt Nam.

Tháng 3 năm 2014 Công ty TNHH 3DS Việt Nam được ra đời với mục đích và tôn chỉ hàng đầu là xây dựng một phong cách dịch vụ đẳng cấp, đáp ứng ngày càng nhiều nhu cầu của khách hàng với thời gian ngày càng rút ngắn và hiệu quả ngày càng nâng cao.

Công ty TNHH 3DS Việt Nam tiến tới mục tiêu triển khai toàn diện các sản phẩm dịch vụ, giải pháp kinh doanh và tiếp thị công nghệ số trên Internet tại Việt Nam và khu vực, giúp các doanh nghiệp khai thác tối đa sức mạnh của nó trong việc phát triển sản xuất kinh doanh.

3 Phương châm

Công ty TNHH 3DS Việt Nam luôn hướng tới những công nghệ cao nhằm mục đích tư vấn cung cấp sản phẩm dịch vụ và giải pháp có chất lượng cao tới khách hàng. Chính điều này đã mang lại hiệu quả kinh tế cho khách hàng trong bối cảnh kinh tế hội nhập.

Đối với Công ty TNHH 3DS Việt Nam sự hài lòng của khách hàng là điều quan trọng nhất. Sự hài lòng này đã và đang được thể hiện rõ nét trong từng sản phẩm mà Công ty cung cấp: và điều quan trọng nhất là mang lại tối đa lợi ích cho khách hàng.

Công ty TNHH 3DS Việt Nam đã xây dựng những nguyên tắc chuẩn trong dịch vụ khách hàng như sau:

- Đáp ứng nhanh chóng và hiệu quả mọi yêu cầu của khách hàng.
- Đảm bảo sự hoạt động liên tục đối với các sản phẩm mà Công ty cung cấp.
- Nhiệt tình, chu đáo với thái độ nhanh nhẹn, hòa nhã.
- Đảm bảo cung cấp sản phẩm với giá cả hợp lý và sức cạnh tranh cao.
- Luôn quan tâm đến chính sách đào tạo nhân viên để đảm bảo tính chuyên môn cao

GIẤY CHỨNG CHỈ THÉP

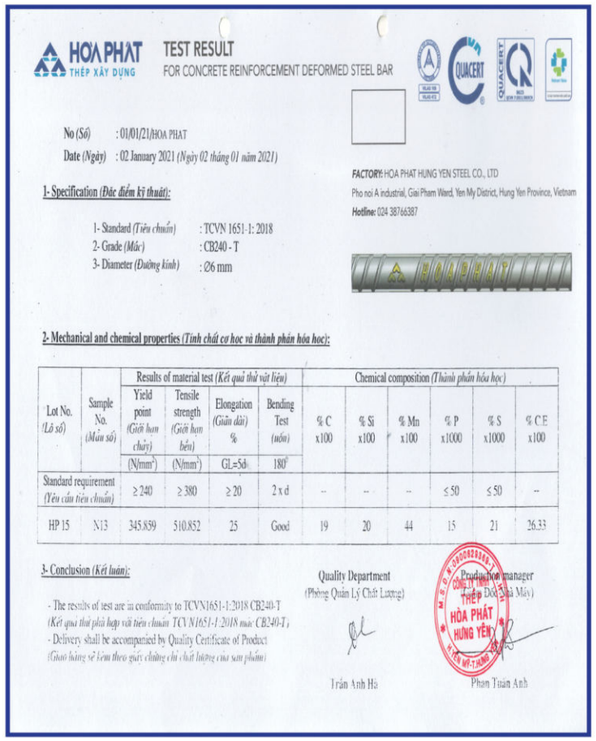

HOA PHAT THÉP XÂY DỰNG — TEST RESULT
FOR CONCRETE REINFORCEMENT DEFORMED STEEL BAR

No (Số) : 01/01/21/HOA PHAT
Date (Ngày) : 02 January 2021 (Ngày 02 tháng 01 năm 2021)

FACTORY: HOA PHAT HUNG YEN STEEL CO., LTD
Pho noi A industrial, Giai Pham Ward, Yen My District, Hung Yen Province, Vietnam
Hotline: 024 38766387

1- Specification (Đặc điểm kỹ thuật):
1- Standard (Tiêu chuẩn) : TCVN 1651-1: 2018
2- Grade (Mác) : CB240 - T
3- Diameter (Đường kính) : Ø6 mm

2- Mechanical and chemical properties (Tính chất cơ học và thành phần hóa học):

Lot No. (Lô số)	Sample No. (Mẫu số)	Results of material test (Kết quả thử vật liệu)				Chemical composition (Thành phần hóa học)					
		Yield point (Giới hạn chảy) (N/mm²)	Tensile strength (Giới hạn bền) (N/mm²)	Elongation (Giãn dài) % GL=5d	Bending Test (uốn) 180°	% C x100	% Si x100	% Mn x100	% P x1000	% S x1000	% C.E x100
Standard requirement (Yêu cầu tiêu chuẩn)		≥ 240	≥ 380	≥ 20	2 x d	--	--	--	≤ 50	≤ 50	--
HP 15	N13	345.859	510.852	25	Good	19	20	44	15	21	26.33

3- Conclusion (Kết luận):
- The results of test are in conformity to TCVN1651-1:2018 CB240-T
(Kết quả thử phù hợp với tiêu chuẩn TCVN1651-1:2018 mác CB240-T)
- Delivery shall be accompanied by Quality Certificate of Product
(Giao hàng sẽ kèm theo giấy chứng chỉ chất lượng của sản phẩm)

Quality Department (Phòng Quản Lý Chất Lượng) — Trần Anh Hà
Production manager (Giám Đốc Sản Xuất) — Phạm Tuấn Anh



HOA PHAT THÉP XÂY DỰNG — TEST RESULT
FOR CONCRETE REINFORCEMENT DEFORMED STEEL BAR

No (Số) : 01/01/21/HOA PHAT
Date (Ngày) : 02 January 2021 (Ngày 02 tháng 01 năm 2021)

FACTORY: HOA PHAT HUNG YEN STEEL CO., LTD
Pho noi A industrial, Giai Pham Ward, Yen My District, Hung Yen Province, Vietnam
Hotline: 024 38766387

1- Specification (Đặc điểm kỹ thuật):
1- Standard (Tiêu chuẩn) : TCVN 1651-1: 2018
2- Grade (Mác) : CB240 - T
3- Diameter (Đường kính) : Ø8 mm

2- Mechanical and chemical properties (Tính chất cơ học và thành phần hóa học):

Lot No. (Lô số)	Sample No. (Mẫu số)	Results of material test (Kết quả thử vật liệu)				Chemical composition (Thành phần hóa học)					
		Yield point (Giới hạn chảy) (N/mm²)	Tensile strength (Giới hạn bền) (N/mm²)	Elongation (Giãn dài) % GL=5d	Bending Test (uốn) 180°	% C x100	% Si x100	% Mn x100	% P x1000	% S x1000	% C.E x100
Standard requirement (Yêu cầu tiêu chuẩn)		≥ 240	≥ 380	≥ 20	2 x d	--	--	--	≤ 50	≤ 50	--
HP 18	N02	341.741	504.639	26	Good	15	21	42	17	22	22

3- Conclusion (Kết luận):
- The results of test are in conformity to TCVN1651-1:2018 CB240-T
(Kết quả thử phù hợp với tiêu chuẩn TCVN1651-1:2018 mác CB240-T)
- Delivery shall be accompanied by Quality Certificate of Product
(Giao hàng sẽ kèm theo giấy chứng chỉ chất lượng của sản phẩm)

Quality Department (Phòng Quản Lý Chất Lượng) — Trần Anh Hà
Production manager (Giám Đốc Sản Xuất) — Phạm Tuấn Anh



HOA PHAT THÉP XÂY DỰNG — TEST RESULT
FOR CONCRETE REINFORCEMENT DEFORMED STEEL BAR

No (Số) : 01/01/21/HOA PHAT
Date (Ngày) : 02 January 2021 (Ngày 02 tháng 01 năm 2021)

FACTORY: HOA PHAT HUNG YEN STEEL CO., LTD
Pho noi A industrial, Giai Pham Ward, Yen My District, Hung Yen Province, Vietnam
Hotline: 024 38766387

1- Specification (Đặc điểm kỹ thuật):
1- Standard (Tiêu chuẩn) : TCVN 1651-1: 2018
2- Grade (Mác) : CB240 - T
3- Diameter (Đường kính) : Ø10 mm

2- Mechanical and chemical properties (Tính chất cơ học và thành phần hóa học):

Lot No. (Lô số)	Sample No. (Mẫu số)	Results of material test (Kết quả thử vật liệu)				Chemical composition (Thành phần hóa học)					
		Yield point (Giới hạn chảy) (N/mm²)	Tensile strength (Giới hạn bền) (N/mm²)	Elongation (Giãn dài) % GL=5d	Bending Test (uốn) 180°	% C x100	% Si x100	% Mn x100	% P x1000	% S x1000	% C.E x100
Standard requirement (Yêu cầu tiêu chuẩn)		≥ 240	≥ 380	≥ 20	2 x d	--	--	--	≤ 50	≤ 50	--
HP 13	N22	348.657	512.968	27	Good	18	14	45	15	20	25.5

3- Conclusion (Kết luận):
- The results of test are in conformity to TCVN1651-1:2018 CB240-T
(Kết quả thử phù hợp với tiêu chuẩn TCVN1651-1:2018 mác CB240-T)
- Delivery shall be accompanied by Quality Certificate of Product
(Giao hàng sẽ kèm theo giấy chứng chỉ chất lượng của sản phẩm)

Quality Department (Phòng Quản Lý Chất Lượng) — Trần Anh Hà
Production manager (Giám Đốc Sản Xuất) — Phạm Tuấn Anh



HOA PHAT THÉP XÂY DỰNG — TEST RESULT
FOR CONCRETE REINFORCEMENT DEFORMED STEEL BAR

No (Số) : 01/01/21/HOA PHAT
Date (Ngày) : 02 January 2021 (Ngày 02 tháng 01 năm 2021)

FACTORY: HOA PHAT HUNG YEN STEEL CO., LTD
Pho noi A industrial, Giai Pham Ward, Yen My District, Hung Yen Province, Vietnam
Hotline: 024 38766387

1- Specification (Đặc điểm kỹ thuật):
1- Standard (Tiêu chuẩn) : TCVN 1651-1: 2018
2- Grade (Mác) : CB240 - T
3- Diameter (Đường kính) : Ø12 mm

2- Mechanical and chemical properties (Tính chất cơ học và thành phần hóa học):

Lot No. (Lô số)	Sample No. (Mẫu số)	Results of material test (Kết quả thử vật liệu)				Chemical composition (Thành phần hóa học)					
		Yield point (Giới hạn chảy) (N/mm²)	Tensile strength (Giới hạn bền) (N/mm²)	Elongation (Giãn dài) % GL=5d	Bending Test (uốn) 180°	% C x100	% Si x100	% Mn x100	% P x1000	% S x1000	% C.E x100
Standard requirement (Yêu cầu tiêu chuẩn)		≥ 240	≥ 380	≥ 20	2 x d	--	--	--	≤ 50	≤ 50	--
HP 03	N06	339.974	509.639	25	Good	19	15	45	17	21	26.5

3- Conclusion (Kết luận):
- The results of test are in conformity to TCVN1651-1:2018 CB240-T
(Kết quả thử phù hợp với tiêu chuẩn TCVN1651-1:2018 mác CB240-T)
- Delivery shall be accompanied by Quality Certificate of Product
(Giao hàng sẽ kèm theo giấy chứng chỉ chất lượng của sản phẩm)

Quality Department (Phòng Quản Lý Chất Lượng) — Trần Anh Hà
Production manager (Giám Đốc Sản Xuất) — Phạm Tuấn Anh

VẬT LIỆU SẢN XUẤT



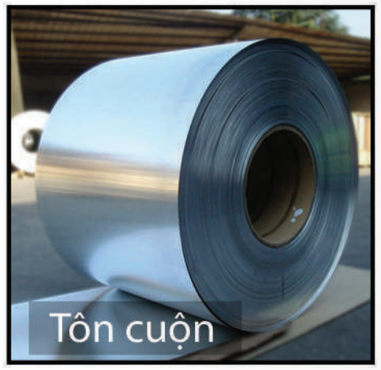

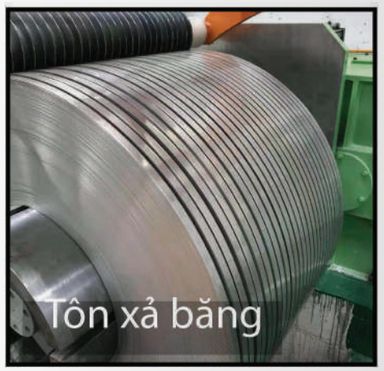

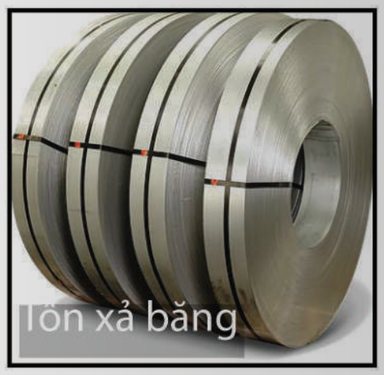

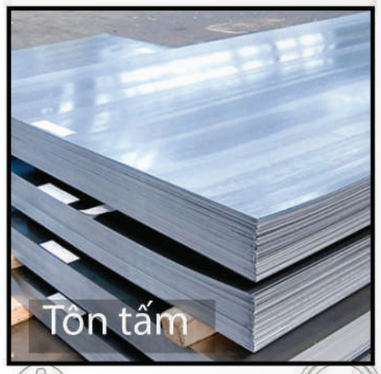

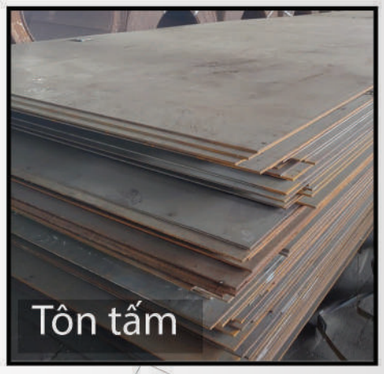



HÌNH ẢNH NHÀ XƯỞNG













QUY TRÌNH SẢN XUẤT THANH REN

Để quý khách hàng có một cái nhìn toàn diện về sản phẩm thanh ren, chúng tôi xin trình bày quy trình sản xuất mặt hàng thanh ren của công ty TNHH 3DS Việt Nam. Để sản xuất ra những thanh ren chất lượng, có độ bền cao chịu lực tốt thì phải trải qua các giai đoạn sau:

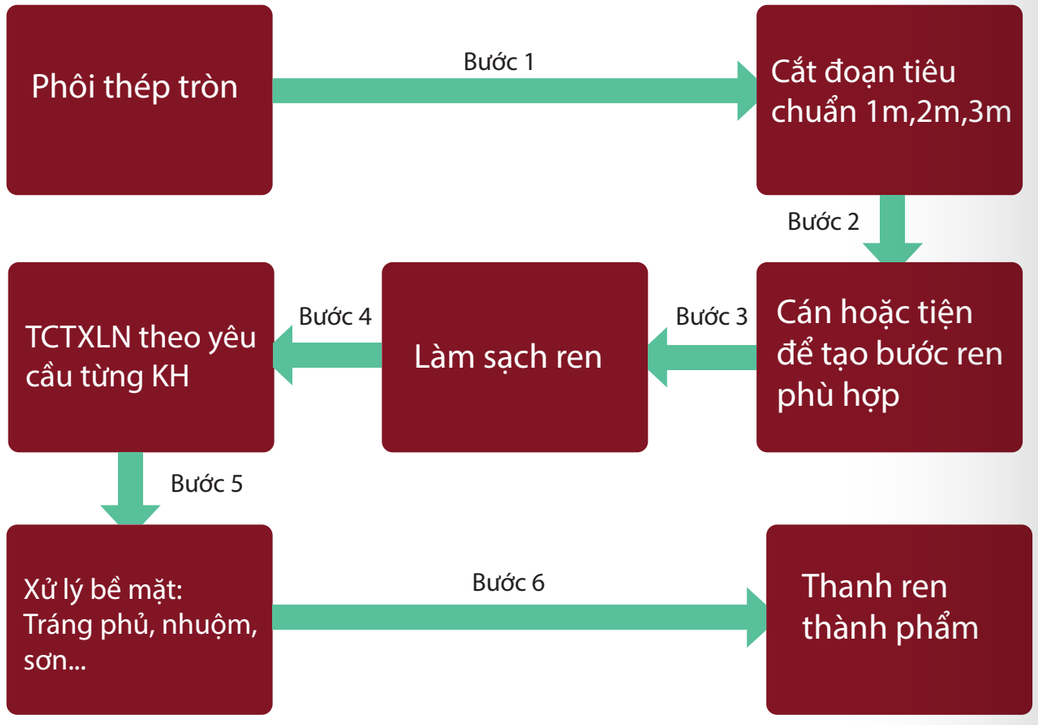





THÔNG SỐ KỸ THUẬT THANH REN

- **Tiêu chuẩn** : DIN 975
- **Vật liệu** : Thép cuộn, Thép cây.
- **Xử lý bề mặt** : Tráng phủ điện phân, Mạ kẽm nhúng nóng
- **Màu sắc** : Trắng xanh, Trắng bạc.

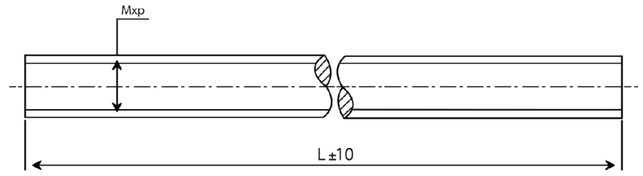

STT	Mã sản phẩm	Vật liệu sản xuất	Cấp bền phôi	Đường Kính phôi (mm)	Bước Ren (mm)	Trọng lượng (kg/m)	Chiều dài danh nghĩa (mm)	Đường kính lõi thanh ren	Diện tích đáy thanh ren	Đường kính danh nghĩa	Xử lý bề mặt
1	TR3DS06	Thép Cuộn	4.6	5.1	1	0.159	2000/3000	3.37	8.90	M6	Tráng phủ điện phân
2	TR3DS08	Thép Cuộn	4.6	6.9	1.25	0.292	2000/3000	4.73	17.60	M8	Tráng phủ điện phân
3	TR3DS10	Thép Cuộn	4.6	8.6	1.5	0.453	2000/3000	6.00	28.28	M10	Tráng phủ điện phân
4	TR3DS12	Thép Cuộn	4.6	10.3	1.75	0.65	2000/3000	7.27	41.48	M12	Tráng phủ điện phân
5	TR3DS14	Thép Cây	4.6	12.3	2	0.926	2000/3000	8.84	61.29	M14	Tráng phủ điện phân
6	TR3DS16	Thép Cây	4.6	14.3	2	1.252	2000/3000	10.84	92.17	M16	Tráng phủ điện phân
7	TR3DS18	Thép Cây	4.6	15.8	2.5	1.529	2000/3000	11.47	103.27	M18	Tráng phủ điện phân
8	TR3DS20	Thép Cây	4.6	17.8	2.5	1.94	2000/3000	13.47	142.43	M20	Tráng phủ điện phân
9	TR3DS22	Thép Cây	4.6	19.8	2.5	2.4	2000/3000	15.47	187.86	M22	Tráng phủ điện phân
10	TR3DS24	Thép Cây	4.6	21.8	3	2.91	2000/3000	16.60	216.41	M24	Tráng phủ điện phân
11	TR3DS27	Thép Cây	4.6	24.2	3	3.527	2000/3000	19.00	283.50	M27	Tráng phủ điện phân

Tiêu chuẩn: DIN 975, ren hệ mét, cấp dung sai ren ngoài 6g hoặc 8g theo ISO 965 (tùy quy cách sản phẩm), bảo đảm khả năng lắp ghép với đai ốc tương thích.
Vật liệu sản xuất: Thép cuộn, thép cây – Cấp bền sản phẩm: 3.6 – 4.6.
Xử lý bề mặt: Tráng phủ điện phân, mạ kẽm nhúng nóng hoặc nhuộm đen, tùy điều kiện sử dụng.
Chiều dài danh nghĩa: 1m, 2m và 3m, tùy theo đường kính và quy cách sản phẩm.
Đường kính danh nghĩa(d): M6, M8, M10, M12, M14, M16, M18, M20, M22, M24, M27.
Phân loại: Theo cấp bền, bước ren, phương pháp xử lý bề mặt và vật liệu chế tạo.

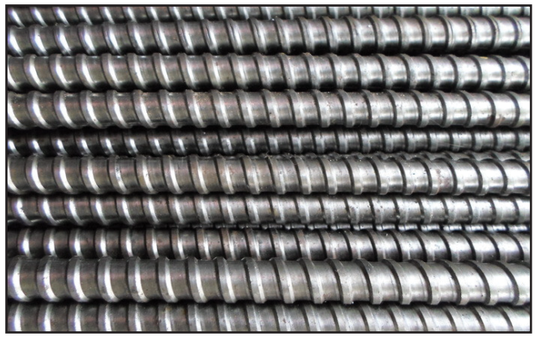

THANH REN VUÔNG

Vật liệu: Thép cây.

Xử lí bề mặt:

- Hàng đen không mạ

Mã Sản phẩm	Vật liệu	Đường kính ren (D)	Bước ren (mm)	Độ dài (mm)	Trọng lượng (kg/m)
TRV3DSM12	Thép Cây	12	4	1000/2000/3000	0.688
TRV3DSM16	Thép Cây	16	6	1000/2000/3000	1.237
TRV3DSM17	Thép Cây	17	10	1000/2000/3000	1.528

BÁT REN



- Vật liệu: Thép pha gang với thành phần Silic cao
- Xử lý bề mặt: Tráng phủ điện phân
- Ứng dụng: Dùng để gioằng coppha lúc đổ bê tông

Mã sản phẩm	Đường kính Bát ren(D)	Bước ren (mm)	Trọng lượng (kg/cái)
BR3DSM12	100	4	0.435
BR3DSM16	95	6	0.5
BR3DSM17	95	10	0.5

KHÓA GIÁO



KHOÁ GIÁO		
THÔNG SỐ	**KHOÁ GIÁO TĨNH**	**KHOÁ GIÁO ĐỘNG**
Chất liệu	Sắt, thép	Sắt, thép
Xử lý bề mặt	Tráng phủ điện phân	Tráng phủ điện phân
Quy cách	49 mmm x 60 mm 49 mmm x 49 mm 42 mmm x 49 mm 48.6 mmm x 48.6 mm	49 mmm x 60 mm 49 mmm x 49 mm 42 mmm x 49 mm 48.6 mmm x 48.6 mm
Bề mặt	2.2 mm - 2.5 mm	B2.2 mm - 2.5 mm
Trọng lượng	540g-570g	540g-570g
Bulong	D12 - D17	D12 - D17

CÔNG TY TNHH
3DS VIỆT NAM
THÔNG SỐ KỸ THUẬT

THANH REN MẠ KẼM NHÚNG NÓNG

- **Tiêu chuẩn:** DIN 975
- **Vật liệu sản xuất:** Thép Q235
- **Xử lý bề mặt:** Mạ kẽm nhúng nóng
- **Màu sắc:** Ghi, Xám



STT	Mã sản phẩm	Vật liệu sản xuất	Cấp bền phôi	Đường Kính phôi (mm)	Bước Ren (mm)	Trọng lượng (kg/m)	Chiều dài danh nghĩa	Xử lý bề mặt
1	TR3DS08	Thép Q235	4.6	6.8	1.25	0.286	3000	Mạ kẽm nhúng nóng
2	TR3DS10	Thép Q235	4.6	8.26	1.5	0.420	3000	Mạ kẽm nhúng nóng
3	TR3DS12	Thép Q235	4.6	10.00	1.75	0.616	3000	Mạ kẽm nhúng nóng
4	TR3DS14	Thép Q235	4.6	11.98	2	0.886	3000	Mạ kẽm nhúng nóng
5	TR3DS16	Thép Q235	4.6	13.98	2	1.206	3000	Mạ kẽm nhúng nóng

Tiêu chuẩn: DIN 975, ren hệ mét, cấp dung sai ren ngoài 6g hoặc 8g theo ISO 965 (tùy quy cách sản phẩm), bảo đảm khả năng lắp ghép với đai ốc tương thích.
Vật liệu sản xuất: Thép Q235 - Cấp bền sản phẩm 3.6 - 4.6.
Chiều dài danh nghĩa: 1m, 2m và 3m, tùy theo đường kính và quy cách sản phẩm.
Đường kính danh nghĩa(d): M8, M10, M12, M14, M16.

THANH REN INOX

Bảng thông số kỹ thuật của thanh ren inox 201, 304, 316 theo tiêu chuẩn DIN 975

DIN 975

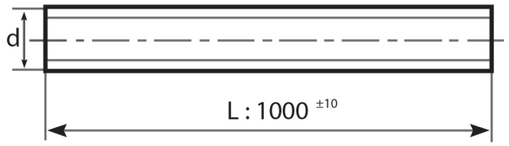



d	M3	M4	M5	M6	M8	M10	M12	M14	M16	M18	M20
p	0.5	0.7	0.8	1	1.25	1.5	1.75	2	2	2.5	2.5
d	M22	M24	M27	M30	M33	M36	M39	M42	M45	M48	M52
p	2.5	3	3	3.5	3.5	4	4	4.5	4.5	5	5

Nở Đóng

- Tiêu chuẩn: DIN
- Vật liệu : Thép cuộn
- Xử lý bề mặt : Tráng phủ điện phân
- Màu sắc : Trắng bạc



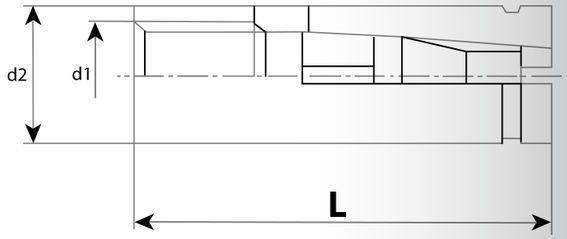

No.	Đường kính danh nghĩa	Length(mm) L	Pitch p	Diameter(mm) d1	Depth(mm) d2
1	M6	25	1	8	11.5
2	M8	30	1.25	10	13
3	M10	40	1.5	12	16
4	M12	50	1.75	16	21
5	M16	65	2	20	30.5

** Cấp dung sai 6g hoặc 8g (tùy quy cách sản phẩm) bảo đảm khả năng lắp ghép tương thích với ren ngoài.*

Hộp nối ren

- Tiêu chuẩn : 3DS VIỆT NAM
- Vật liệu : Tôn
- Xử lý bề mặt: Tráng phủ điện phân, Mạ kẽm nhúng nóng
- Màu sắc: Trắng bạc

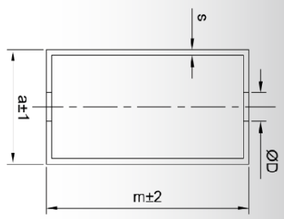

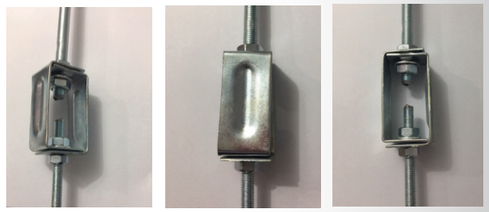

No.	Size	D(mm)	a(mm)	s(mm)	m(mm)	Load (kg)
1	M8	9	40	1.5	75	200
2	M10	11	40	1.5	75	250
3	M12	13	44	1.5	80	300
4	M14	15	44	2.0	80	300
5	M16	17	44	2.5	80	300

Nối Ren

- Tiêu chuẩn : DIN 6334
- Vật liệu : Thép cuộn
- Xử lý bề mặt : Tráng phủ điện phân
- Màu sắc : Trắng bạc

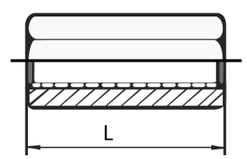

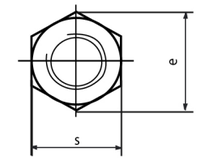



Đơn vị (Unit): mm

Mã sản phẩm	Đường kính ren (d)	s	e	Độ dài
NR6	M6	10	11.05	18
NR8	M8	13	15.38	24
NR10	M10	17	18.9	30
NR12	M12	19	21.1	36
NR14	M14	22	24.5	42
NR16	M16	24	26.75	48
NR20	M20	30	33.85	60
NR24	M24	36	41.6	72
NR30	M30	46	53.1	90

** Cấp dung sai 6g hoặc 8g (tùy quy cách sản phẩm) bảo đảm khả năng lắp ghép tương thích với ren ngoài.*

Nở rút / Bulong nở Tắc kê

- Tiêu chuẩn : DIN
- Vật liệu : Thép cuộn, Tôn
- Xử lý bề mặt: Tráng phủ điện phân
- Màu sắc : Vàng



Đơn vị (Unit): mm

Mã sản phẩm	Đường kính ren (d)	Độ dài
NR6	M6	50
NR8	M8	60-120
NR10	M10	60-120
NR12	M12	80-120
NR14	M14	100-200
NR16	M16	100-200
NR18	M18	120-200
NR20	M20	120-200

ĐAI TREO ỐNG



Đai treo ống (hay gọi là quang treo, cùm treo ống) là một trong những phụ kiện dùng để cố định, treo ống cứu hỏa, treo ống nước, ống dẫn khí…của những tòa nhà cao ốc và các công trình nhà xưởng sản xuất.

Đai treo ống với rất nhiều cách gọi khác nhau như: Quang treo, cùm treo, cùm ống, cùm ống inox, đai ôm inox, đai treo ống inox, cùm ống nhựa, đai ôm ống inox, cùm treo ống kẽm, đai treo ống nước, cùm treo ống, đai ôm ống nước, đai ôm ống, cùm treo ống nước, đai kẹp ống nước, đai kẹp ống inox, kẹp ống, kẹp giữ ống, kẹp ống điện, kẹp giữ ống.

Đặc điểm:

- Hình dạng: đai treo ống (quang treo ống, cùm treo ống) có hình tròn ở phần trên mấu chốt ở phần dưới hoặc có hình giống quả bí, dạng dẹt ở đầu.
- Kích thước: Đai treo ống thường có đường từ 15 đến 325 mm, dày khoảng 1,3mm đến 3mm. Có thể thay đổi kích thước theo yêu cầu.
- Chất liệu: Đai treo ống thường được làm từ tôn được tráng phủ điện phân ở bề mặt

ĐAI TREO ỐNG

- Tiêu chuẩn : 3DS VIỆT NAM
- Vật liệu : Tôn, Inox...
- Xử lý bề mặt: Tráng phủ điện phân
  Mạ kẽm nhúng nóng.
- Màu sắc : Trắng bạc



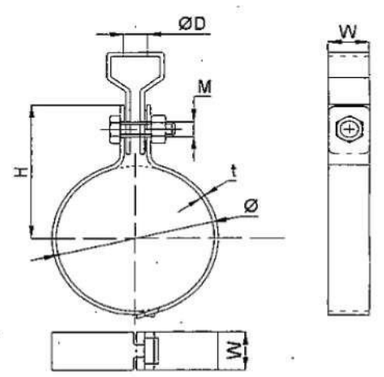

Kích thước size DN	Kích thước size inch	Ø (mm)	W (mm)	T (mm)	H (mm)	M (mm)	ØD (mm)	Xử lý bề mặt
DN15	1/2″	21	25	1.35	35	8x20	10	Tráng phủ điện phân
DN20	3/4″	27	25	1.35	37	8x20	10	Tráng phủ điện phân
DN25	1″	34	25	1.35	42	8x20	10	Tráng phủ điện phân
DN32	1 1/4″	42	25	1.35	46	8x20	10	Tráng phủ điện phân
DN40	1 1/2″	48	25	1.35	50	8x20	10	Tráng phủ điện phân
DN50	2″	60	25	1.55	55	8x20	10	Tráng phủ điện phân
DN65	2 1/2″	76	25	1.55	63	8x20	10	Tráng phủ điện phân
DN80	3″	90	25	1.55	70	8x20	10	Tráng phủ điện phân
DN100	4″	110	25	1.55	82	8x20	10	Tráng phủ điện phân
DN125	5″	140	25	1.55	100	8x20	10	Tráng phủ điện phân
DN150	6″	168	25	1.55	115	8x20	10	Tráng phủ điện phân
DN200	8″	220	25	1.55	140	8x20	12	Tráng phủ điện phân

ĐAI QUẢ BÍ

- Tiêu chuẩn : 3DS VIỆT NAM
- Vật liệu: Tôn, Inox...
- Xử lý bề mặt: Tráng phủ điện phân, Mạ kẽm nhúng nóng.
- Màu sắc: Trắng bạc



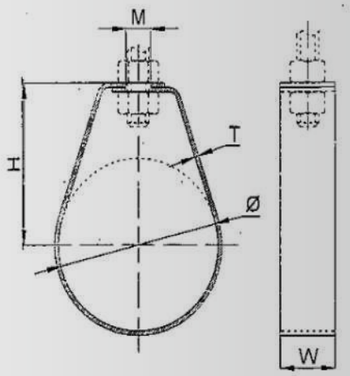

Kích thước size DN	Kích thước size inch	Ø (mm)	W (mm)	T (mm)	H (mm)	M (mm)	Xử lý bề mặt
DN15	1/2″	21	25	1.2	40	10	Tráng phủ điện phân
DN20	3/4″	27	25	1.2	45	10	Tráng phủ điện phân
DN25	1″	34	25	1.2	50	10	Tráng phủ điện phân
DN32	1 1/4″	42	25	1.2	55	10	Tráng phủ điện phân
DN40	1 1/2″	48	25	1.5	60	10	Tráng phủ điện phân
DN50	2″	60	25	1.5	65	10	Tráng phủ điện phân
DN65	2 1/2″	76	25	1.5	70	10	Tráng phủ điện phân
DN80	3″	90	25	1.5	85	10	Tráng phủ điện phân
DN100	4″	110	25	1.5	85	10	Tráng phủ điện phân
DN125	5″	140	25	1.5	85	10	Tráng phủ điện phân
DN150	6″	168	25	2	85	10	Tráng phủ điện phân
DN200	8″	220	25	2	85	10	Tráng phủ điện phân

ĐAI OMEGA

- Tiêu chuẩn 3DS VIỆT NAM
- Vật liệu : Tôn, Inox...
- Xử lý bề mặt: Tráng phủ điện phân
  Mạ kẽm nhúng nóng.
- Màu sắc : Trắng bạc



Đơn vị(Unit): mm/inch

Mã sản phẩm	Đường kính Trong ống (Inch)	Đường kính trong (A)	Đường kính ngoài (D)	Bản rộng (W)	Độ dày (T)
DO15	½″	15	21	20	1.2 - 1.4
DO20	¾″	20	27	23	1.2 - 1.4
DO25	1″	25	34	25	1.2 - 1.4
DO32	1 ¼″	32	42	25	1.2 - 1.4
DO40	1 ½″	40	48	25	1.2 - 1.4
DO50	2″	50	60	25	1.4 - 1.5
DO65	2 ½″	65	76	25	1.4 - 1.5
DO80	3″	80	90	25	1.4 - 1.5
DO100	4″	100	110	25	1.4 - 1.5
DO125	5″	125	140	25	1.6 - 1.8
DO150	6″	150	169	25	1.6 - 1.8
DO200	8″	200	220	25	1.6 - 1.8
DO250	10″	250	275	25	1.6 - 1.8
DO300	12″	300	325	25	1.6 - 1.8

ĐAI XIẾT INOX

- Tiêu chuẩn: 3DS VIỆT NAM
- Vật liệu : Inox...
- Màu sắc : Trắng bạc



Đơn vị(Unit): mm

Mã sản phẩm	Kích thước	Bản rộng	Mã sản phẩm	Kích thước	Bản rộng
DX01	10 - 22	12.7	DX13	65- 89	12.7
DX02	11 - 25	12.7	DX14	76 - 92	12.7
DX03	14 - 27	12.7	DX15	78 - 101	12.7
DX04	18 - 32	12.7	DX16	98 - 114	12.7
DX05	14 - 38	12.7	DX17	105 - 127	12.7
DX06	19 - 44	12.7	DX18	120 - 146	12.7
DX07	35 - 51	12.7	DX19	130 - 152	12.7
DX08	38 - 57	12.7	DX20	120 - 165	12.7
DX09	40 - 64	12.7	DX21	145 - 178	12.7
DX10	46 - 70	12.7	DX22	130 - 203	12.7
DX11	52 - 76	12.7	DX23	235 - 254	12.7
DX12	59 - 82	12.7	DX24	280 - 305	12.7

ĐAI HAI NỬA HÀN NỐI TY

- Tiêu chuẩn : 3DS VIỆT NAM
- Vật liệu : Tôn, Inox.
- Xử lý bề mặt: Tráng phủ điện phân
  Mạ kẽm nhúng nóng
- Màu sắc : Trắng bạc

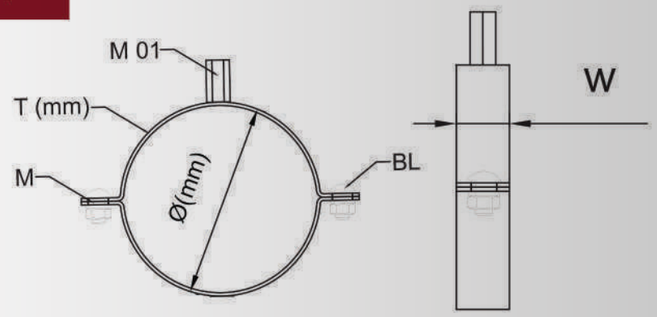

Kích thước	Đường kính Ø (mm)"	Bản rộng W (mm)	Độ dày T (mm)	Nối ren M01 (mm)	Lỗ đột M (mm)	BL (mm)	Xử lý bề mặt
DHN55	55	25	2	M8	10	M8 *20	Tráng phủ điện phân Mạ kẽm nhúng nóng
DHN80	80	25	2	M8	10	M8 *20	Tráng phủ điện phân Mạ kẽm nhúng nóng
DHN95	95	25	2	M10	10	M8 *20	Tráng phủ điện phân Mạ kẽm nhúng nóng
DHN115	115	25	2	M10	10	M8 *20	Tráng phủ điện phân Mạ kẽm nhúng nóng
DHN130	130	25	2	M10	10	M8 *20	Tráng phủ điện phân Mạ kẽm nhúng nóng

ĐAI HAI NỬA

- Tiêu chuẩn : 3DS VIỆT NAM
- Vật liệu : Tôn, Inox...
- Xử lý bề mặt: Tráng phủ điện phân,
  Mạ kẽm nhúng nóng
- Màu sắc : Trắng bạc



Ngày nay cùng với sự phát triển của các khu chung cư, các khu nhà cao tầng, nhà xưởng sản xuất thì cùm treo ống là sản phẩm không thể thiếu được khi thi công hệ thống cấp thoát cũng như hệ thống PCCC. Chúng có chức năng là một trong những phụ kiện dùng để cố định, treo ống cứu hỏa, treo ống nước, ống dẫn khí…của những tòa nhà cao ốc và các công trình nhà xưởng sản xuất.

Cùm treo ống hiện nay có tên gọi và các loại khác nhau như: Đai treo ống, cùm ống, quang treo ống nước, cùm ống inox, đai ôm inox, đai treo ống inox, đai ôm ống inox, cùm treo ống kẽm, đai treo ống nước, đai giữ ống nước, cùm treo ống nước, cùm ống nhựa, đai ôm ống nước, đai ôm ống, cùm treo ống nước, đai kẹp ống inox, đai kẹp ống sắt, cùm kẹp ống inox, kẹp giữ ống, đai kẹp ống nước, kẹp ống điện, kẹp giữ ống, đai kẹp ống nhựa.

Hiện nay, giá của đai treo ống của MSG của chúng tôi luôn cập nhật theo thị trường, đảm bảo uy tín chất lượng cho khách. Chúng tôi cung cấp thông tin nhận biết sản phẩm dưới đây để quý khách có cái nhìn khách quan trước khi nhận báo giá đai treo ống

Đơn vị(Unit): mm/inch

Mã sản phẩm	Đường kính Trong ống (Inch)	Đường kính Trong (A)	Đường kính ngoài (D)	Bản rộng (W)	Độ dày (T)
DHN15	½"	15	21	20	1.5 - 1.6
DHN20	¾"	20	27	23	1.5 - 1.6
DHN25	1"	25	34	25	1.5 - 1.6
DHN32	1 ¼"	32	42	25	1.5 - 1.6
DHN40	1 ½"	40	48	25	1.5 - 1.6
DHN50	2"	50	60	25	1.5 - 1.6
DHN65	2 ½"	65	76	25	1.5 - 1.6
DHN80	3"	80	90	25	1.5 - 1.6
DHN100	4"	100	110	25	1.6 - 1.8
DHN125	5"	125	140	25	1.6 - 1.8
DHN150	6"	150	169	25	1.6 - 1.8
DHN200	8"	200	220	25	1.6 - 1.8
DHN250	10"	250	275	25	1.6 - 1.8
DHN300	12"	300	325	25	1.6 - 1.8

KẸP ĐA NĂNG

- Tiêu chuẩn : 3DS VIỆT NAM
- Vật liệu : Tôn, Inox...
- Xử lý bề mặt: Tráng phủ điện phân, mạ kẽm nhúng nóng
- Màu sắc : Trắng bạc



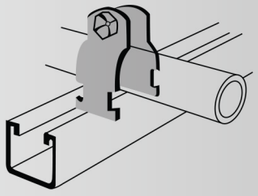

Mã sản Phẩm	Tên sản Phẩm	Kích thước ống
KDN21	Kẹp đa năng D21	1/2'' (21)
KDNE27	Kẹp đa năng D27	3/4'' (27)
KDN34	Kẹp đa năng D34	1'' (34)
KDN42	Kẹp đa năng D42	1 1/4'' (42)
KDN49	Kẹp đa năng D49	1 1/2'' (49)
KDN60	Kẹp đa năng D60	2'' (60)
KDN76	Kẹp đa năng D76	2 1/2'' (76)
KDN90	Kẹp đa năng D90	3'' (90)
KDN114	Kẹp đa năng D114	4'' (114)

UBOLT LÁ

- Tiêu chuẩn : 3DS VIỆT NAM
- Vật liệu : Thép cuộn,Tôn.
- Xử lý bề mặt:
  Tráng phủ điện phân.
  Mạ kẽm nhúng nóng
- Màu sắc : Trắng bạc

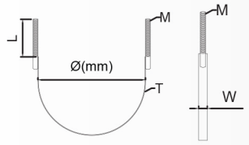



Mã SP	Đường kính (Ø : mm)	Bản rộng: W (W : mm)	Chiều dày: T (T : mm)	Cỡ ren (M)	Độ dài ren (L : mm)
UL15	81	25	1,8	M8	50
UL20	88	25	1,8	M8	50
UL25	94	25	1,8	M8	50
UL32	103	25	1,8	M8	50
UL40	109	25	1,8	M8	50
U50	120	25	1,8	M8	50
	140	25	1,8	M8	50
UL65	136	25	1,8	M10	50
	156	25	1,8	M10	50
UL80	149	25	1,8	M10	50
	169	25	1,8	M10	50
UL100	194	25	1,8	M10	50
	214	25	1,8	M10	50
UL114	220	25	1,8	M10	50
	240	25	1,8	M10	50
UL150	268	25	1,8	M10	50
UL200	319	30	2	M12	80
UL250	373	30	2	M12	80
UL300	425	30	2	M12	80
UL350	456	40	3	M14	100
UL400	526	40	3	M14	100
UL450	578	50	4	M16	100
UL500	628	50	4	M16	100

KẸP XÀ GỒ

- Tiêu chuẩn : 3DS VIỆT NAM
- Vật liệu : Tôn.
- Xử lý bề mặt: Tráng phủ điện phân
  Mạ kẽm nhúng nóng
- Màu sắc : Trắng bạc, Mạ 7 màu

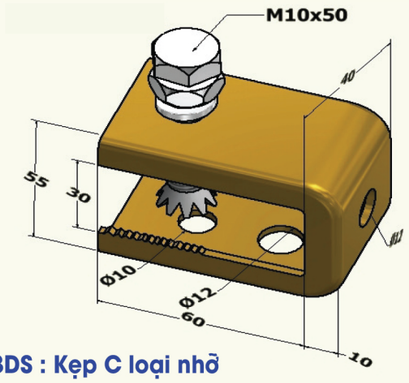

KXG3DS : Kẹp C loại nhỏ
Sử dụng cho ty ren M8,M10
Tải trọng tối đa: 40kg

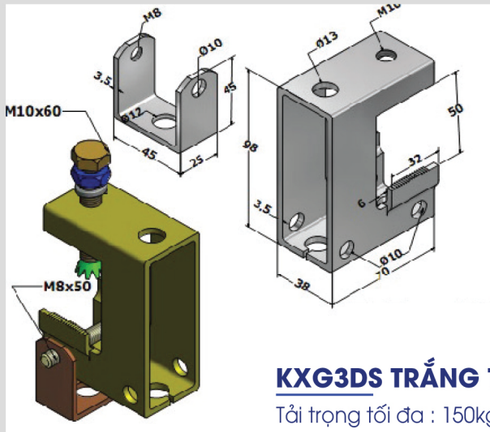

KXG3DS TRẮNG TO
Tải trọng tối đa : 150kg

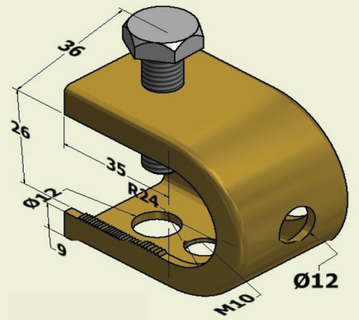

KXG3DS : Kẹp C loại nhỏ
Sử dụng cho ty ren M8,M10
Tải trọng tối đa: 30kg

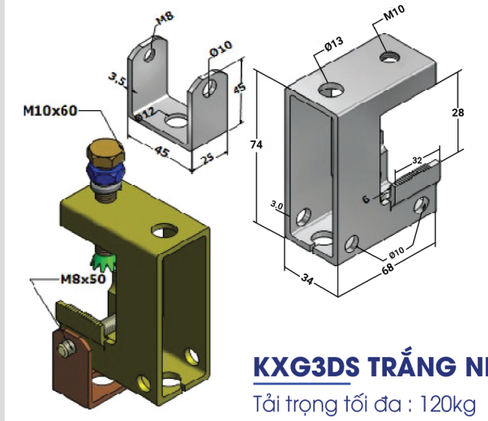

KXG3DS TRẮNG NHỠ
Tải trọng tối đa : 120kg

D2	15
D3	345 (-15⁰)

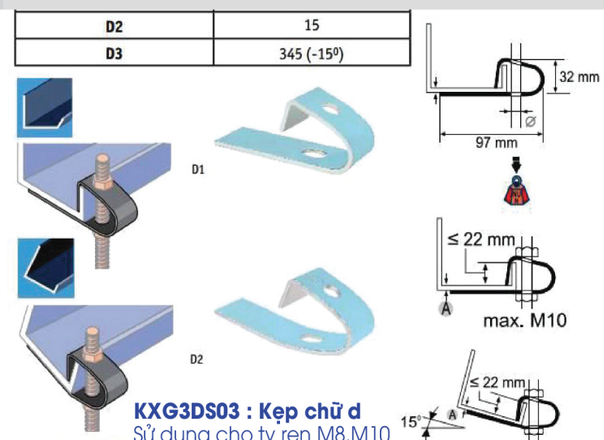

KXG3DS03 : Kẹp chữ d
Sử dụng cho ty ren M8,M10
Tải trọng tối đa: 20kg

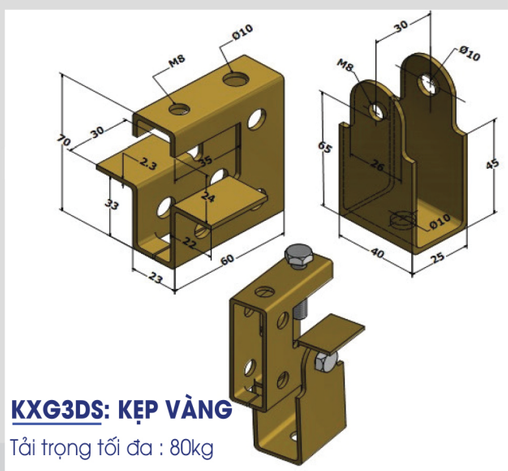

KXG3DS: KẸP VÀNG
Tải trọng tối đa : 80kg

BULONG VÀ VẬT TƯ KHÁC



Các sản phẩm 3DS cung cấp:

Bulong đầu lục giác ren suốt, ren lửng, Bulong móng đủ loại, Guzong các loại, Long đen vênh, Long đen phẳng.

- Quy cách từ M6 - M64.
- Cấp bền sản phẩm: từ 3.6 - 4.8 và 8.8 - 12.9

Sản xuất theo tiêu chuẩn: DIN

Xử lý bề mặt: Tráng phủ điện phân, mạ kém nhúng nóng, nhuộm đen.

* Cấp dung sai 6g hoặc 8g (tùy quy cách sản phẩm) bảo đảm khả năng lắp ghép tương thích với ren trong.



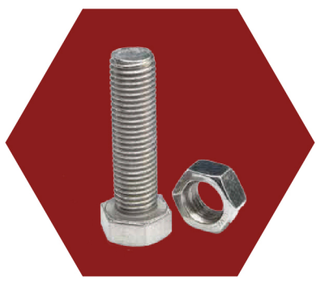





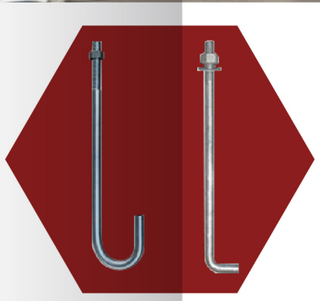







BULONG LỤC GIÁC

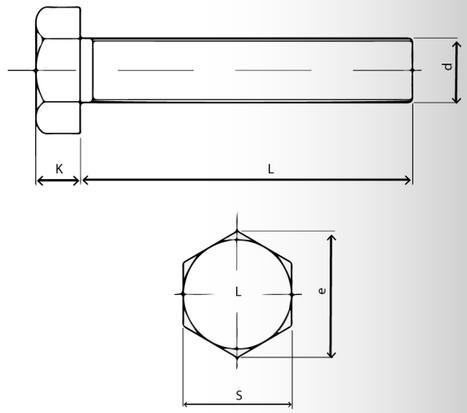

- Tiêu chuẩn : DIN.
  Bulong ren lửng DIN 931
  Bulong ren suốt DIN 933
- Vật liệu sản xuất : Thép cuộn, Thép cây.
- Xử lý bề mặt: Tráng phủ điện phân
  Mạ kẽm nhúng nóng
- Màu sắc : Trắng bạc, Đen
- Cấp bền : 3.6 - 4.8

BULONG REN SUỐT
Cấp bền 3.6 - 4.8



Đơn vị (Unit): mm

	M6	M8	M10	M12	M14	M16	M18	M20	M22	M24	M27	M30
e min	10.89	14.20	17.59	19.85	22.78	26.17	29.56	32.95	37.29	39.55	45.20	50.85
K	4.00	5.30	6.40	7.50	8.80	10.00	11.50	12.50	14.00	15.00	17.00	18.70
s max	10.00	13.00	16.00	18.00	21.00	24.00	27.00	30.00	34.00	36.00	41.00	46.00
L (mm)	10 - 60	15 - 100	20 - 100	30 - 100	30 - 150	40 - 200	50 - 200	50 - 160	50 - 200	80 - 200	110 - 200	80 - 200

BULONG REN SUỐT
Cấp bền 8.8 - 10.9



Đơn vị (Unit): mm

	M6	M8	M10	M12	M14	M16	M18	M20	M22	M24	M27	M30	M36
e min	14.38	14.38	17.77	20.03	23.36	26.17	29.56	32.95	37.29	39.55	45.20	50.85	60.79
K	5.30	5.30	6.40	7.50	8.80	10.00	11.50	12.50	14.00	15.00	17.00	18.70	22.50
s max	13.00	13.00	16.00	18.00	21.00	24.00	27.00	30.00	34.00	36.00	41.00	46.00	55.00
L (8.8)	10-80	16-150	20-200	20-200	20-250	30-200	30-300	40-300	40-300	50-300	60-300	70-200	
L (10.9)			20-100	20-100	30-150	40-200	40-200	50-200	50-200	50-200	70-200	60-250	140-200

** Cấp dung sai 6g hoặc 8g (tùy quy cách sản phẩm) bảo đảm khả năng lắp ghép tương thích với ren trong.*

BULONG REN LỬNG
Cấp bền 3.6 - 4.8

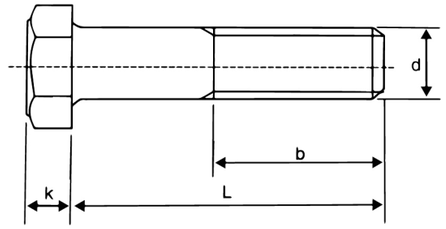

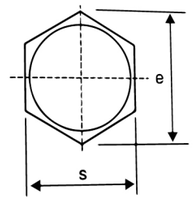



Đơn vị (Unit): mm

Đường kính ren (d)		M6	M8	M10	M12	M14	M16	M18	M20	M22	M24	M27	M30
(b)	L≤25	18	22	26	30	34	38	42	46	50	54	60	66
	125 < L ≤200		28	32	36	40	44	48	52	56	60	66	72
	L >200					53	57	61	65	69	73	79	85
e min		8.63	10.89	17.59	19.85	22.78	26.17	29.56	32.95	37.29	39.55	45.20	50.85
K		3.5	4	6.4	7.5	8.8	10	11.5	12.5	14	15	17	18.7
s max		8	10	16	18	21	24	27	30	34	36	41	46
L (mm)		10-60	15-100	20-100	30-100	30-150	40-200	50-200	50-160	50-200	80-200	110-200	80-200

BULONG REN LỬNG
Cấp bền 8.8 - 10.9



Đơn vị (Unit): mm

Đường kính ren (d)		M6	M8	M10	M12	M14	M16	M18	M20	M22	M24	M27	M30	M36
(b)	L≤25	18	22	26	30	34	38	42	46	50	54	60	66	78
	125 < L ≤200		28	32	36	40	44	48	52	56	60	66	72	84
	L >200					53	57	61	65	69	73	79	85	97
e min		10.89	14.2	17.59	19.85	22.78	26.17	29.56	32.95	37.29	39.55	45.20	50.85	60.79
K		4.00	5.30	6.40	7.50	8.80	10.00	11.50	12.5	14.00	15.00	17.00	18.7	22.5
s max		10.00	13.00	16.00	18.00	21.00	24.00	27.00	30.00	34.00	36.00	41.00	46.00	55
L (mm) (8.8)		10-80	16-150	20-200	20-200	20-250	30-200	30-300	40-300	40-300	50-300	60-300	70-200	
L (mm) (10.9)				20-100	20-100	30-150	40-200	40-200	50-200	50-200	50-200	70-200	60-250	140-200

** Cấp dung sai 6g hoặc 8g (tùy quy cách sản phẩm) bảo đảm khả năng lắp ghép tương thích với ren trong.*

UBOLT

- Tiêu chuẩn : 3DS VIỆT NAM
- Vật liệu : Thép cuộn, thép cây
- Xử lý bề mặt : Tráng phủ điện phân
  Mạ kẽm nhúng nóng
- Màu sắc : Trắng bạc

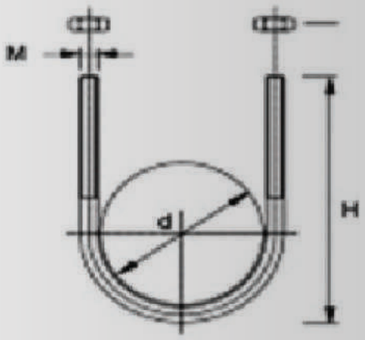

KÝ HIỆU	M	O"	DN	d(mm)	H
3DS01	6	1/2	15	21.3	55
3DS02	6	3/4	20	26.9	70
3DS03	6	1	25	33.7	76
3DS04	6-8-10	1 1/4	32	42.4	86
3DS05	6-8-10	1 1/2	40	48.3	92
3DS05	6-8-10	2	50	60.3	109
3DS05	8-10-12	2 1/2	65	76.1	125
3DS05	8-10-12	3	80	88.9	135
3DS05	8-10-12	4	100	114.3	171
3DS10	10-12	5	125	139.7	191
3DS11	10-12	6	150	168.3	217
3DS12	10-12	8	200	219.1	283
3DS13	10-12	10	250	273	334

MỘT SỐ ỨNG DỤNG CỦA UBOLT


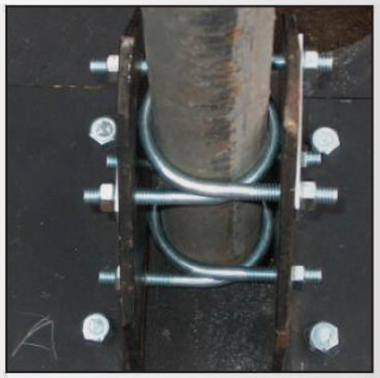
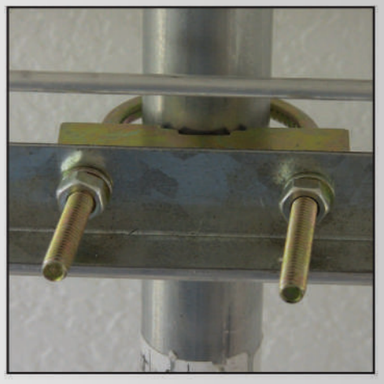

BULONG MÓNG/ BULONG NEO

- Tiêu chuẩn : 3DS VIỆT NAM
- Vật liệu : Thép cuộn, thép cây
- Xử lý bề mặt : Tráng phủ điện phân
  Mạ kẽm nhúng nóng
- Màu sắc : Đen, Trắng bạc


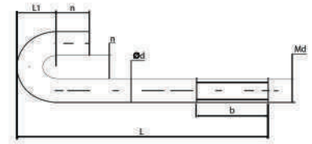

Bulong móng kiểu J


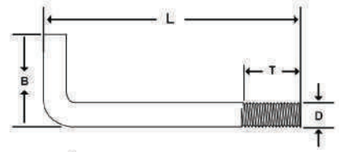

Bulong móng kiểu L

Đơn vị (Unit): mm

BULONG MÓNG KIỂU J							
Mã sản phẩm	Đường kính	d		b		L1	
	d	Kích thước Size	Dung sai	Kích thước Size	Dung sai	Kích thước Size	Dung sai
BJ10	M10	10	± 0.4	25	+ 5	25	± 5
BJ12	M12	10	± 0.4	35	+ 6	25	± 5
BJ14	M14	10	± 0.4	35	+ 6	25	± 5
BJ16	M16	10	± 0.5	40	+ 6	25	± 5
BJ18	M18	10	± 0.5	45	+ 6	25	± 5
BJ20	M20	10	± 0.5	50	+ 8	25	± 5
BJ22	M22	10	± 0.5	50	+ 8	25	± 5
BJ24	M24	10	± 0.6	80	+ 8	25	± 5
BJ27	M27	10	± 0.6	80	+ 8	25	± 5
BJ30	M30	10	± 0.6	100	+ 10	25	± 5

BULONG NẤM

- Tiêu chuẩn : DIN 603
- Vật liệu : Thép cuộn.
- Xử lý bề mặt : Tráng phủ điện phân
  Mạ kẽm nhúng nóng
- Màu sắc : Trắng bạc



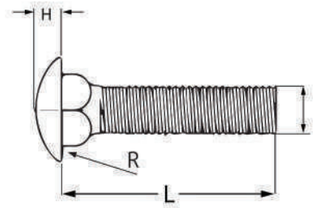

Đơn vị (Unit): mm

Mã sản phẩm	Đường kính trong (d)	Diện tích đầu bulong (s)	Chiều cao đầu bulong (H)	Đường kính vòng tròn (D)	Bán kính góc lượn (R)	Chiều dài (L)
BN6	M6	10	4	11	0.4	
BN8	M8	13	5.5	14.4	0.6	13-100
BN10	M10	17	7	18.9	0.6	20-100
BN12	M12	19	8	21.1	1.1	25-100
BN14	M14	22	9	24.5	1.1	30-100
BN16	M16	24	10	26.8	1.1	30-100

LONG ĐEN VÊNH

- Tiêu chuẩn : 3DS VIỆT NAM
- Vật liệu : Tôn, Inox.
- Xử lý bề mặt : Tráng phủ điện phân
  Mạ kẽm nhúng nóng
- Màu sắc : Trắng bạc

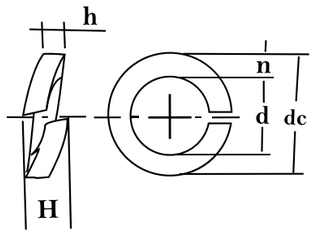



Đơn vị (Unit): mm

Mã sản phẩm	Đường kính trong (d)		n (min)	h (min)	dc (max)	h
	max	min				
LP6	6.62	6.4	2.7	1.5	12.2	≈ 2h
LP8	8.62	8.4	3.2	2	15.4	
LP10	10.77	10.5	3.7	2.5	18.4	
LP12	13.27	13	4.2	3	21.5	
LP14	15.27	15	4.7	3.5	24.5	
LP16	17.27	17	5.2	4	28	
LP18	19.33	19	5.7	4.6	31	
LP20	21.33	21	6.1	5.1	33.8	
LP22	23.33	23	6.8	5.6	37.7	
LP24	25.33	25	7.1	5.9	40.3	
LP27	28.33	28	7.9	6.8	45.3	
LP30	31.39	31	8.7	7.5	49.9	

ĐAI ỐC / ECU

- Tiêu chuẩn : DIN 934
- Vật liệu : Thép cuộn, thép cây
- Xử lý bề mặt : Tráng phủ điện phân
  Mạ kẽm nhúng nóng
- Màu sắc : Trắng bạc

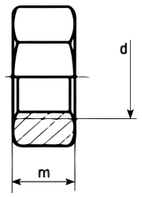

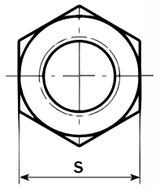



Mã sản phẩm	Đường kính danh nghĩa (d)	Bước ren (P)	Chiều cao (m)		Độ rộng (s)	
			min	max	min	max
E6	M6	1	4.5	5	9.6	10
E8	M8	1.25	5.9	6.5	12.7	13
E10	M10	1.5	7.5	8	16.3	17
E12	M12	1.75	8.7	10	18.5	19
E14	M14	2	10.5	11	21.6	22
E16	M16	2	12.2	13	23	24
E18	M18	2.5	12	15	26	27
E20	M20	2.5	13.5	16	29	30
E22	M22	2.5	16.6	18	31	32
E24	M24	3	18	19	34	34
E27	M27	3	20.7	22	40	41
E30	M30	3.5	22.7	24	45	46

** Cấp dung sai 6g hoặc 8g (tùy quy cách sản phẩm), bảo đảm khả năng lắp ghép tương thích với ren ngoài.*

LONG ĐEN PHẲNG

- Tiêu chuẩn : 3DS VIỆT NAM
- Vật liệu : Tôn cuộn, Tôn tấm
- Xử lý bề mặt : Tráng phủ điện phân
  Mạ kẽm nhúng nóng
- Màu sắc : Trắng bạc

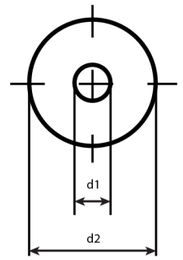





Mã sản phẩm	Đường kính trong (d1)		Đường kính ngoài (d2)		Độ dày (s)	
	max	min	max	min	max	min
LP6	6.62	6.4	12	11.57	1.5	1.0
LP8	8.62	8.4	16	15.57	1.5	1.0
LP10	10.77	10.5	20	19.48	2.0	1.0
LP12	13.27	13	24	23.48	2.0	1.0
LP14	15.27	15	28	27.48	2.0	1.5
LP16	17.27	17	30	29.48	2.0	1.5
LP18	19.33	19	34	33.38	4.0	2.0
LP20	21.33	21	37	36.38	4.0	2.0
LP22	23.33	23	39	38.38	4.0	2.0
LP24	25.33	25	44	43.38	4.0	2.0
LP27	28.33	28	50	49.38	4.0	2.0
LP30	31.39	31	56	55.26	4.0	2.0

ĐAI ỐC LIỀN LONG ĐEN

- Tiêu chuẩn : DIN 6923
- Vật liệu : Thép cuộn, thép cây
- Xử lý bề mặt : Tráng phủ điện phân
  Mạ kẽm nhúng nóng
- Màu sắc : Trắng bạc

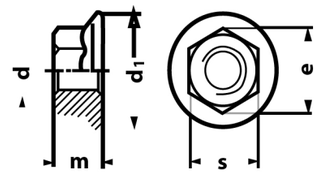





Mã sản phẩm	Đường kính trong (d)	(P)	Chiều cao (m)		Độ rộng (s)		Đường kính vành (D)
EL6	M6	1	5.7	6	9.78	10	14.2
EL8	M8	1.25	7.6	8	12.73	13	17.9
EL10	M10	1.5	9.6	10	14.73	15	21.8
EL12	M12	1.75	11.6	12	17.73	18	26
EL14	M14	2	13.3	14	20.67	21	29.9
EL16	M16	2	15.3	16	23.67	24	34.5
EL20	M20	2.5	18.9	20	29.67	30	42.8

** Cấp dung sai 6g hoặc 8g (tùy quy cách sản phẩm) bảo đảm khả năng lắp ghép tương thích với ren ngoài.*

HÌNH ẢNH CÁC SẢN PHẨM CÓ CUNG CẤP KÈM THEO

Kẹp giữa

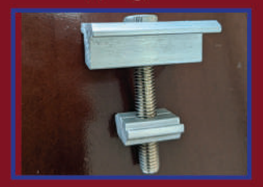

Kẹp giữa



Thanh ray nhôm

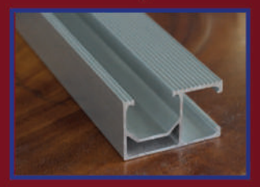

Kẹp Biên



Kẹp Ski



Giá đỡ cục nóng



Giá đỡ cục nóng



Giá đỡ cục nóng



Giá treo bình nóng lạnh

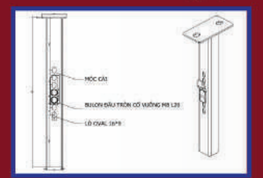

Giá đỡ cục lạnh

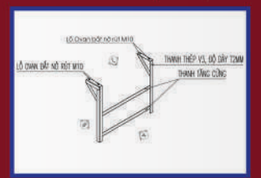

Giá đỡ cục nóng

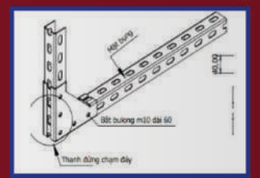

Giá đỡ cục nóng



Đầu gài lò xo



Vòng treo cáp



Dây rút



Đá cắt - Đá mài



Băng dính điện



Băng tan



Băng dính bạc



Băng dính trong



Silicol Apolo



Keo DOG



Sơn tổng hợp



Que hàn



Vít thạch cao



Vít các loại



Vít giác



Tắc kê nhựa



Tăng đơ

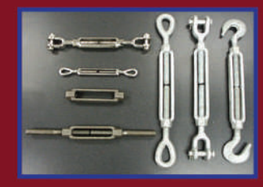

Khoá cáp



Giá đỡ giàn lạnh



Giá đỡ giàn nóng



Đinh rút



Đinh bê tông



Đinh đen



Dây thép đen 1 ly



Dây mạ đủ loại



Lưới mắt cáo

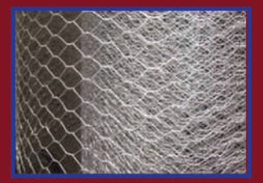

Lưới B40



Lưới hàn



Lưới thép hàn

Lưới B40

Thang cáp

Máng cáp

Phụ kiện thang cáp

Phụ kiện máng cáp

Bích ống gió

Bản mã

NHẬN GIA CÔNG CÁC SẢN PHẨM NHÚNG NÓNG


Thanh ren


Đai omega


Đai treo


Ubolt


Đai hai nửa


Bulong


Ecu


Long đen


Thanh U chấn

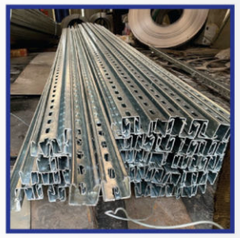
Thanh U đa năng

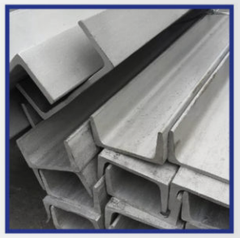
Thanh U đúc

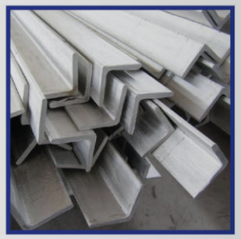
Thanh V đúc

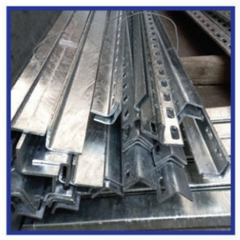
Thanh V chấn


Chân bát tôn


Bát U

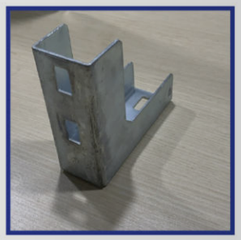
Ke góc thanh U


Bát Z


Ke góc


Kẹp xà gồ


Chân giá đỡ thanh U

THÉP HÌNH CHỮ U

- Tiêu chuẩn: Liên hệ với 3DS
- Vật liệu: Thép đúc
- Xử lý bề mặt: Hàng đen, Tráng phủ điện phân Mạ kẽm nhúng nóng.

Kích thước cạnh (HxB)	Tên sản phẩm	Chiều dài (m)	Trọng lượng (kg/m)
U65x36	Thép hình chữ U	6	5.9
U100x50	Thép hình chữ U	6	9.36
U150x75	Thép hình chữ U	6	24

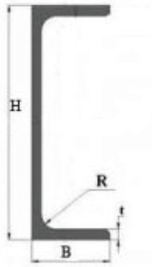



THÉP HÌNH CHỮ I

- Tiêu chuẩn: Liên hệ với 3DS
- Vật liệu: Thép đúc
- Xử lý bề mặt: Hàng đen, Tráng phủ điện phân Mạ kẽm nhúng nóng.

Kích thước cạnh (HxB)	Tên sản phẩm	Chiều dài (m)	Trọng lượng (kg/m)
I100x55	Thép hình chữ I	6	9.46
I150x75	Thép hình chữ I	6	14.0
I250x125	Thép hình chữ I	6	29.6

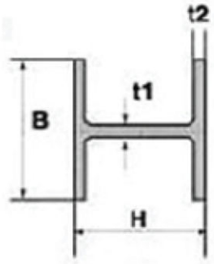

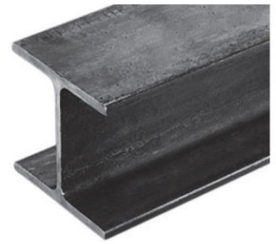

THÉP HÌNH CHỮ V

- Tiêu chuẩn: Liên hệ với 3DS
- Vật liệu: Thép đúc
- Xử lý bề mặt: Hàng đen, Tráng phủ điện phân Mạ kẽm nhúng nóng.

Kích thước cạnh (HxB)	Tên sản phẩm	Chiều dài (m)	Trọng lượng (kg/m)
V30x30	Thép hình chữ V	6	1.36
V40X40	Thép hình chữ V	6	2.95
V50X50	Thép hình chữ V	6	3.77

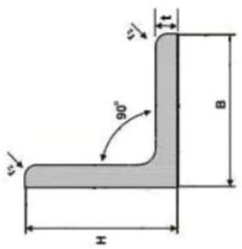

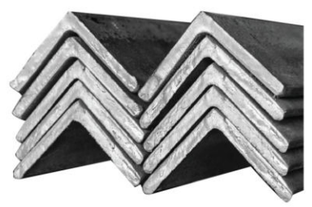

THANH CHỐNG ĐA NĂNG - UNISTRUT
[Unistrut U41]

- Tiêu chuẩn : 3DS VIỆT NAM
- Vật liệu : Tôn, Inox.
- Xử lý bề mặt : Tráng phủ điện phân
  Mạ kẽm nhúng nóng
- Màu sắc : Trắng bạc.

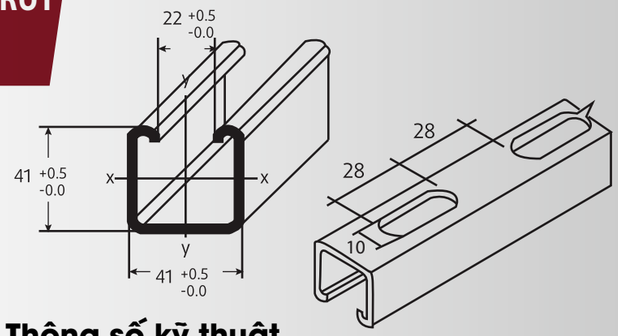

Thông số kỹ thuật

Vật liệu	Chiều rộng W(mm)	Chiều cao H(mm)	Chiều dài L(mm)	Chiều dày T(mm)
Tôn	41	41	3000	1.5 - 2.5

Thông số kỹ thuật

Mã sản phẩm	Thanh đa năng đục lỗ
UL01	W41*H41*T1.5*L3.000
UL02	W41*H41*T2.0*L3.000
UL03	W41*H41*T2.2*L3.000
UL04	W41*H41*T2.5*L3.000





Thanh treo không đục lỗ

Mã sản phẩm	Thanh treo không đục lỗ
UKL01	W41*H41*T1.5*L3.000
UKL02	W41*H41*T2.0*L3.000
UKL03	W41*H41*T2.2*L3.000
UKL04	W41*H41*T2.5*L3.000

PHỤ KIỆN

- Tiêu chuẩn : 3DS VIỆT NAM
- Vật liệu: Tôn.
- Xử lý bề mặt:
  Tráng phủ điện phân
  Mạ kẽm nhúng nóng
- Màu sắc : Trắng bạc



CHÂN GIÁ ĐỠ U41

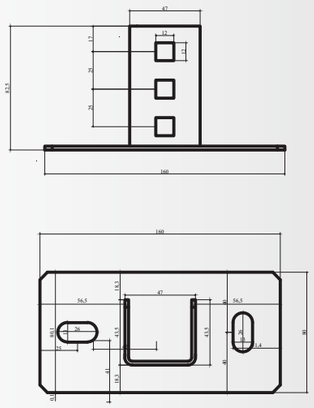

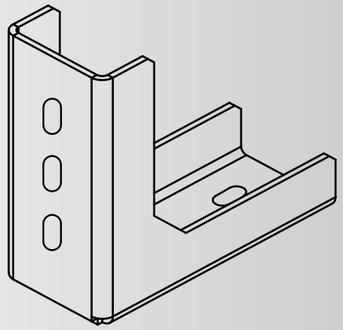

KE GÓC U41

THANH CHỐNG ĐA NĂNG - UNISTRUT
[Unistrut U21]

- Tiêu chuẩn : 3DS VIỆT NAM
- Vật liệu: Tôn, Inox.
- Xử lý bề mặt : Tráng phủ điện phân
  Mạ kẽm nhúng nóng
- Màu sắc : Trắng bạc

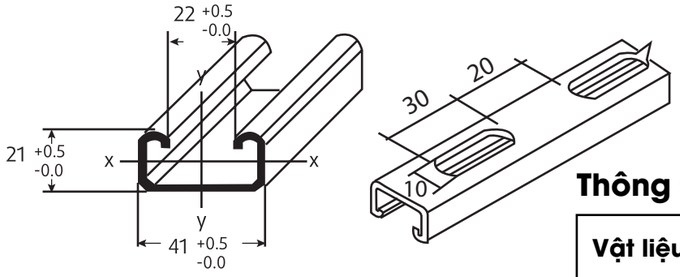

Thông số kỹ thuật

Vật liệu	Chiều rộng W(mm)	Chiều cao H(mm)	Chiều dài L(mm)	Chiều dày T(mm)
Tôn	41	21	3000	1.5 - 2.5

Thanh đa năng đục lỗ

Mã sản phẩm	Thanh đa năng đục lỗ
UL01	W41*H21*T1.5*L3.000
UL02	W41*H21*T2.0*L3.000
UL03	W41*H21*T2.2*L3.000
UL04	W41*H21*T2.5*L3.000





Thanh treo không đục lỗ

Mã sản phẩm	Thanh đa năng đục lỗ
UKL01	W41*H21*T1.5*L3.000
UKL02	W41*H21*T2.0*L3.000
UKL03	W41*H21*T2.2*L3.000
UKL04	W41*H21*T2.5*L3.000

PHỤ KIỆN

- Tiêu chuẩn : 3DS VIỆT NAM
- Vật liệu: Tôn.
- Xử lý bề mặt:
  Tráng phủ điện phân
  Mạ kẽm nhúng nóng
- Màu sắc : Trắng bạc



KE GÓC U22

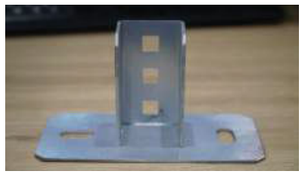

CHÂN GIÁ ĐỠ U22

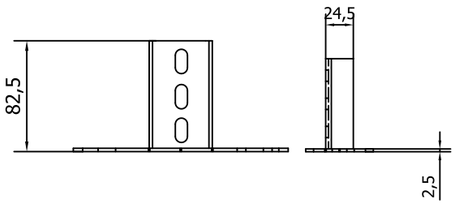

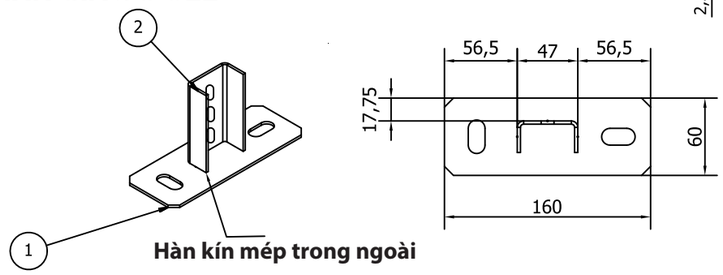

THANH U CHẤN
U55 & U80

THÔNG TIN CHUNG

THANH U55

- Chức năng: là thanh giá đỡ chịu lực đứng trong hệ giá đỡ U80
- Loại liên kết: liên kết với vật tư cơ điện khác bằng bulong M10 dài 20mm
- Vị trí áp dụng: Tầng hầm, tầng nổi không điển hình

THÔNG SỐ KỸ THUẬT

Vật liệu	Chiều rộng W(mm)	Chiều cao H(mm)	Chiều dài L(mm)	Chiều dày T(mm)
Tôn cuộn Tôn tấm	55	40	3000	4.0

Tên đầy đủ
Thanh U55: W55*H40*T4*L3.000 Xử lý bề mặt: Mạ nhúng nóng, tráng phủ điện phân

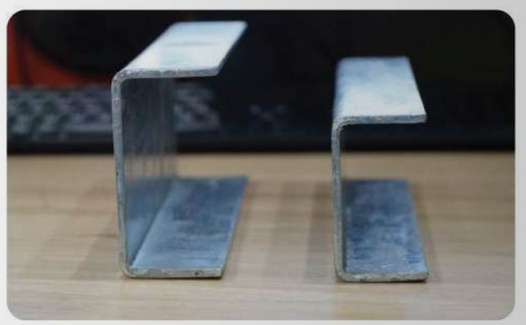

THANH U55

THÔNG TIN CHUNG

THANH U80 :

- Chức năng: là thanh giá đỡ chịu lực ngang trong hệ giá đỡ U80
- Loại liên kết: liên kết với vật tư cơ điện khác bằng bulong M10 dài 20mm
- Vị trí áp dụng: Tầng hầm, tầng nổi không điển hình

THÔNG SỐ KỸ THUẬT

Vật liệu	Chiều Cao W(mm)	Chiều rộng H(mm)	Chiều dài L(mm)	Chiều dày T(mm)
Tôn cuộn Tôn tấm	80	45	3000	4.0

Tên đầy đủ
Thanh U80: W80*H45*T4*L3.000 Xử lý bề mặt: Mạ nhúng nóng, tráng phủ điện phân.

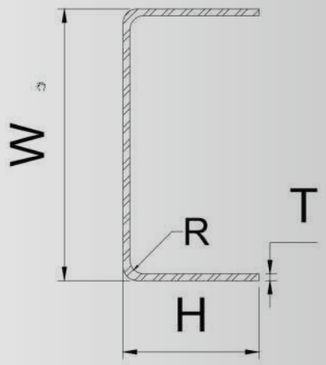

THANH U80

PHỤ KIỆN CHÂN GIÁ ĐỠ



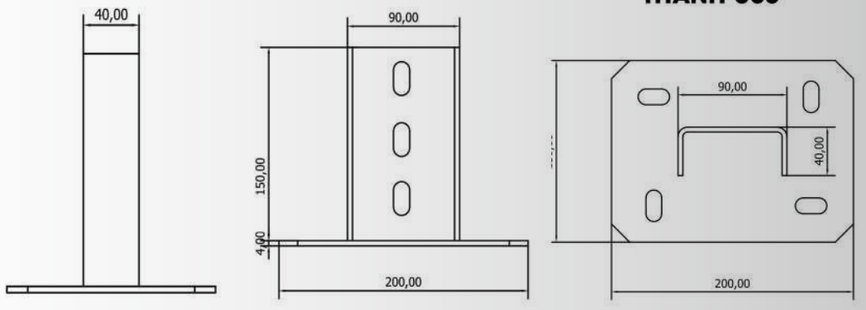

THANH V CHẤN
V25 & V63

THÔNG SỐ KỸ THUẬT

- Tiêu chuẩn : 3DS VIỆT NAM
- Vật liệu : Tôn cuộn, tôn tấm
- Xử lý bề mặt : Tráng phủ điện phân
  Mạ kẽm nhúng nóng
- Màu sắc : Trắng bạc

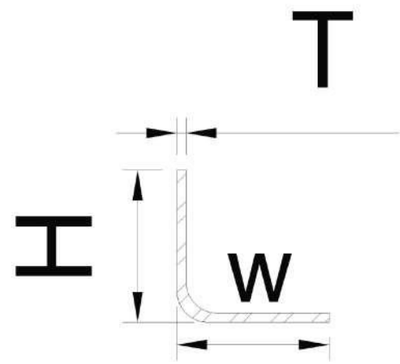

Mã SP	Chiều rộng W(mm)	Chiều cao H(mm)	Chiều dài L(mm)	Chiều dày T(mm)
TV3	30	30	3000	3.0
TV4	40	40	3000	4.0
TV5	50	50	3000	5.0



KẸP ỐNG CÓ ĐẾ

- Tiêu chuẩn : 3DS VIỆT NAM
- Vật liệu : Tôn, Inox...
- Xử lý bề mặt : Tráng phủ điện phân
  Mạ kẽm nhúng nóng
- Màu sắc : Trắng bạc



Dùng ống ren C JIS C 8305 (Japan)		Dùng ống trơn EMT UL 797 (USA)		Dùng ống ren IMC UL 1242 (USA)	
Mã sản phẩm	Kích thước (mm)	Mã sản phẩm	Kích thước (mm)	Mã sản phẩm	Kích thước (mm)
KDJ01	19	KDTU01	½	KDRU01	½
KDJ02	25	KDTU02	¾	KDRU02	¾
KDJ03	31	KDTU03	1	KDRU03	1
KDJ04	39	KDTU04	1 ¼	KDRU04	1 ¼
KDJ05	51	KDTU05	1 ½	KDRU05	1 ½
KDJ06	63	KDTU06	2	KDRU06	2
KDJ07	75	KDTU07		KDRU07	3
				KDRU08	3 ½
				KDRU09	4

THANG CÁP

- Vật liệu : Tôn, Inox.
- Xử lý bề mặt : Tráng phủ điện phân
  Mạ kẽm nhúng nóng
  Sơn tĩnh điện.



Mã sản phẩm	Chiều rộng (W : mm)	Chiều cao (H : mm)	Độ dày (T : mm)
3DST201012	200	100	1.2
3DST301012	300	100	1.2
3DST401012	400	100	1.2
3DST201015	200	100	1.5
3DST301015	300	100	1.5
3DST401015	400	100	1.5
3DST501015	500	100	1.5
3DST601015	600	100	1.5
3DST801020	800	100	2.0
3DST1001020	1000	100	2.0
3DST1201020	1200	100	2.0
3DST1501020	1500	100	2.0
3DST801520	800	150	2.0
3DST1001520	1000	150	2.0
3DST1201520	1200	150	2.0
3DST1501520	1500	150	2.0

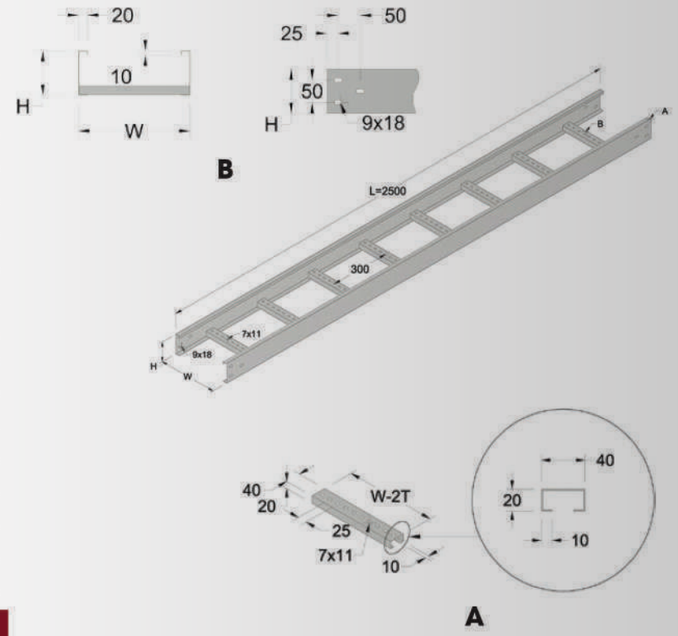

PHỤ KIỆN THANG CÁP



Co ngang thang cáp

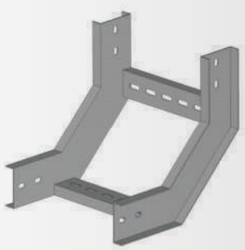

Co lên

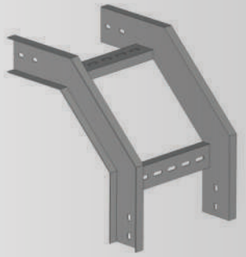

Co xuống



Cút T thang cáp



Cút X thang cáp

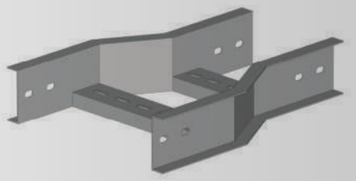

Giảm đều thang cáp

MÁNG CÁP

- Vật liệu : Tôn, Inox.
- Xử lý bề mặt : Tráng phủ điện phân
  Mạ kẽm nhúng nóng
  Sơn tĩnh điện.

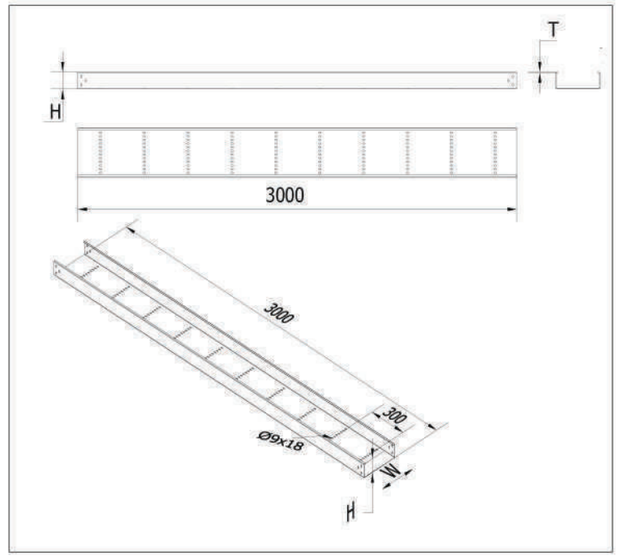



Mã sản phẩm	Chiều rộng (W : mm)	Chiều cao (H : mm)	Độ dày (T : mm)
3DSM101010	100	100	1.0
3DSM151010	150	100	1.0
3DSM201010	200	100	1.0
3DSM301010	300	100	1.0
3DSM101012	100	100	1.2
3DSM151012	150	100	1.2
3DSM201012	200	100	1.2
3DSM301012	300	100	1.2
3DSM401012	400	100	1.2
3DSM501015	500	100	1.5
3DSM601015	600	100	1.5
3DSM801020	800	100	2.0
3DSM1001020	1000	100	2.0
3DSM1201020	1200	100	2.0
3DSM801520	800	150	2.0
3DSM1001520	1000	150	2.0
3DSM1201520	1200	150	2.0

PHỤ KIỆN MÁNG CÁP



Cút nối chữ T



Cút nối chữ L



Cút nối chữ X



Co lên

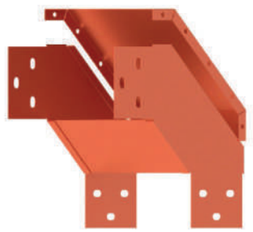

Co xuống

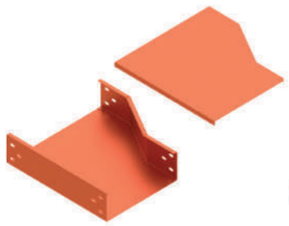

Giảm máng lệch

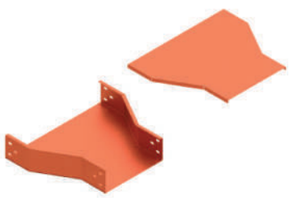

Giảm máng